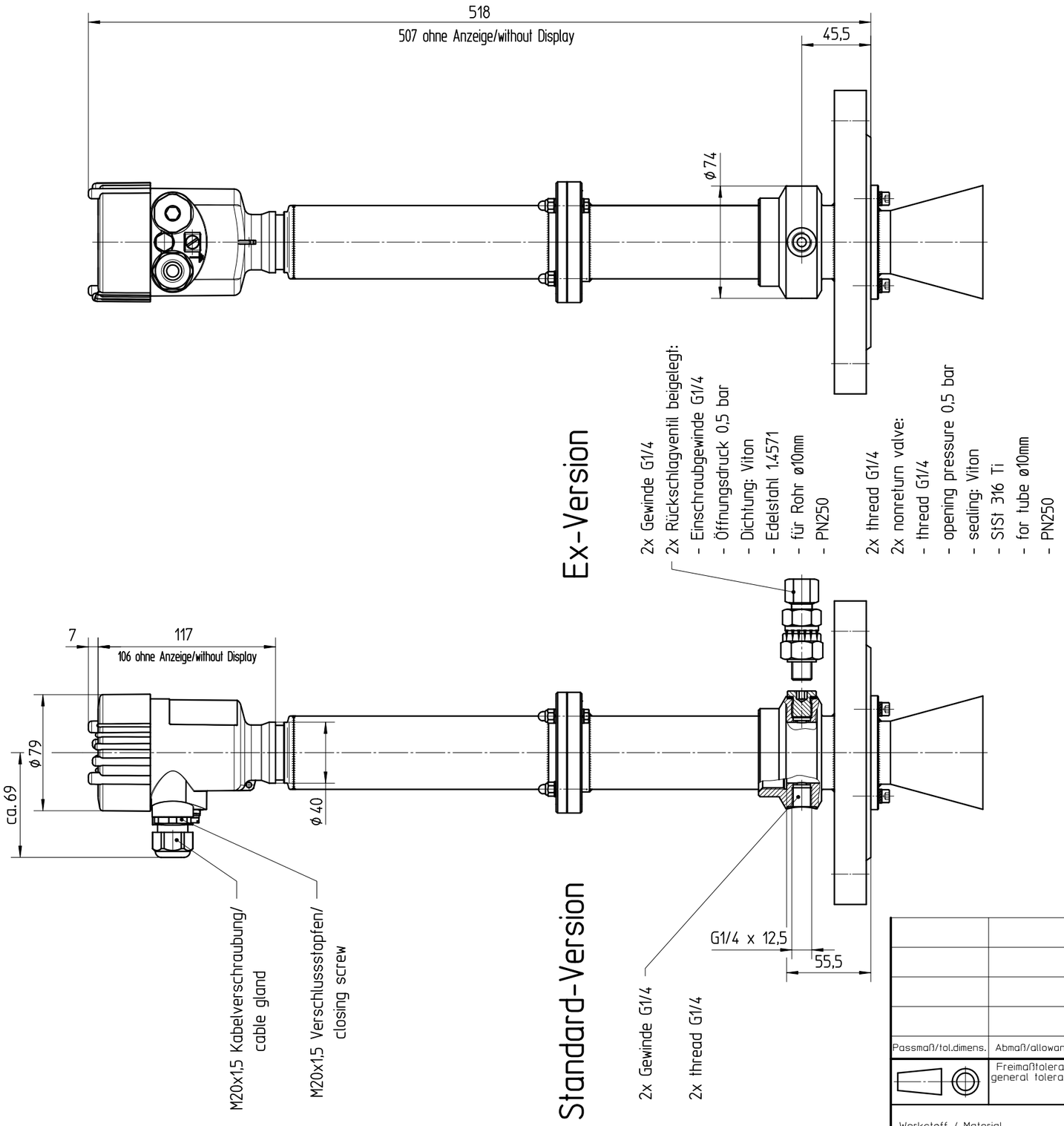

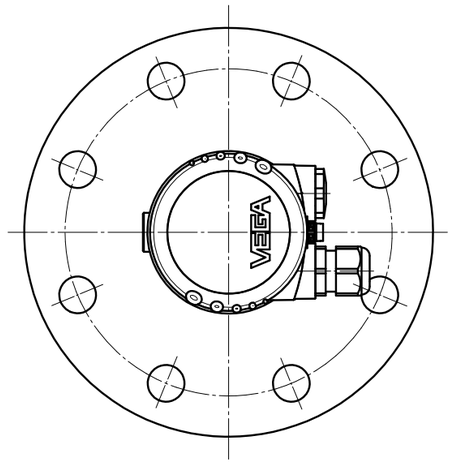

Passmaß/tol.dimens.	Abmaß/allowance	Änderung / changing		Datum / Date	gezeichnet / freigegeben drawn / checked
	Freimaßtoleranz general tolerance	gezeichnet drawn	Datum/Date 04.11.2003	Name/Name lizenbergert	Benennung PULS66 400°C Sensorgeh. Ku. Spulluftansch. Masszeichnung
		freigegeben checked	06.11.2003	lenkf	Description PULS66 400°C plastic housing air connection
Werkstoff / Material		Maßstab Scale 1:3	VEGA Grieshaber KG Postfach 1142 77757 Schiltach Germany		Art.Nr. / Art.No. MB2165
					Zchngs.-Nr. / Drawing No. MB2165
		Originalformat size of origin A3			Änd.-Zust. / Vers. –
					Var.Fam.:
					Var.Fam.2:
					Teil ähnl. / sim. part MB2108
					Ersatz f. / replacement f.
					Arb.Anw. / work.instr.

Diese Zeichnung bleibt Eigentum der Firma VEGA-Grieshaber KG
Sie darf ohne unsere Genehmigung weder kopiert,
noch 3. Personen oder Konkurrenzfirmen mitgeteilt werden.
(§ 2 Abs.1 Ziff.7 UrhG vom 09.09.1965)

This drawing remains property of VEGA-Grieshaber KG
It may be neither copied nor informed to third persons
or competitors without our approval.
(§ 2 paragraph 1 fig.7 copyright act of 9th Sept. 1965)